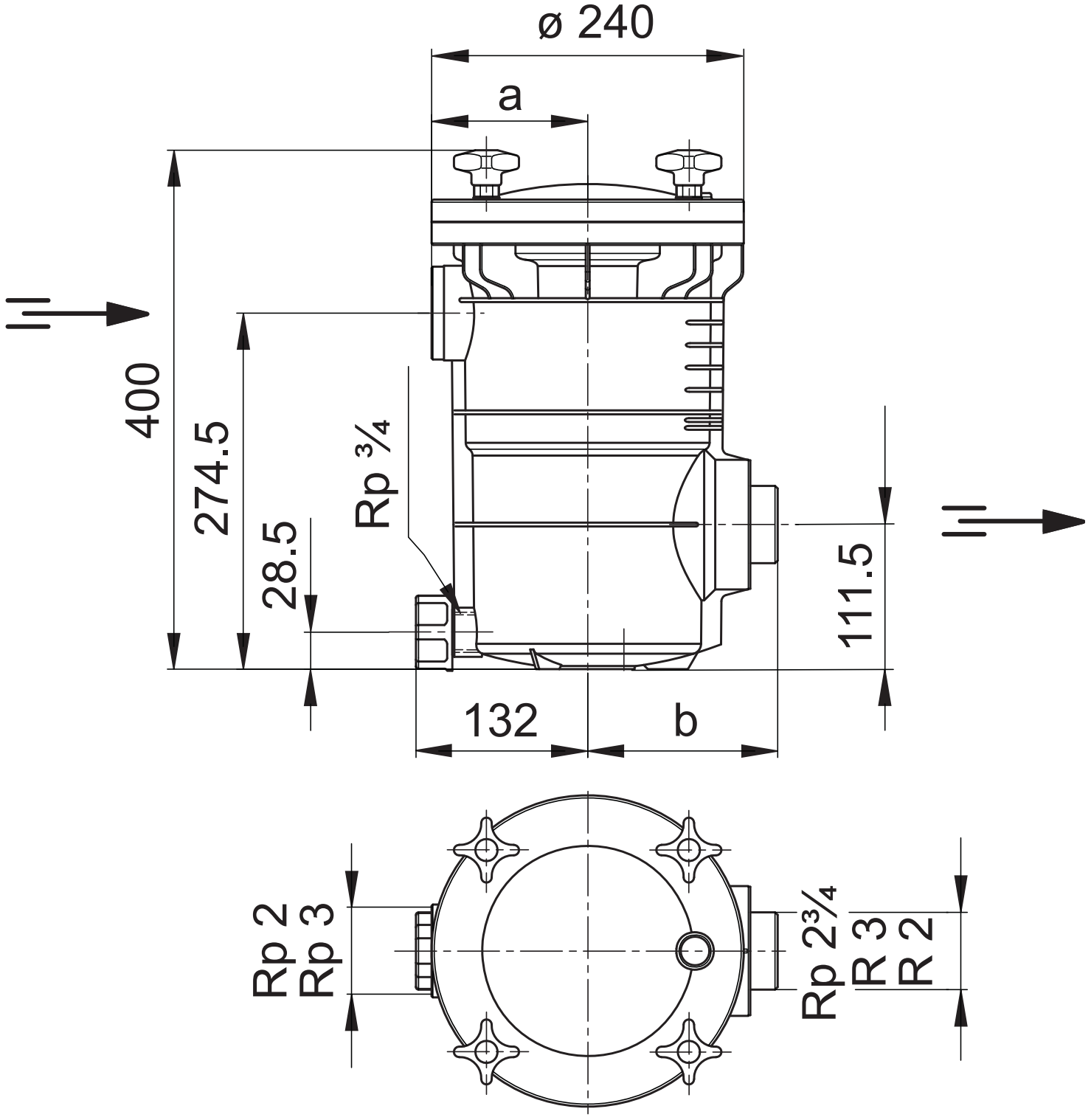

Zeichnungs-Nr.: VD 21.05.513